男子２部２

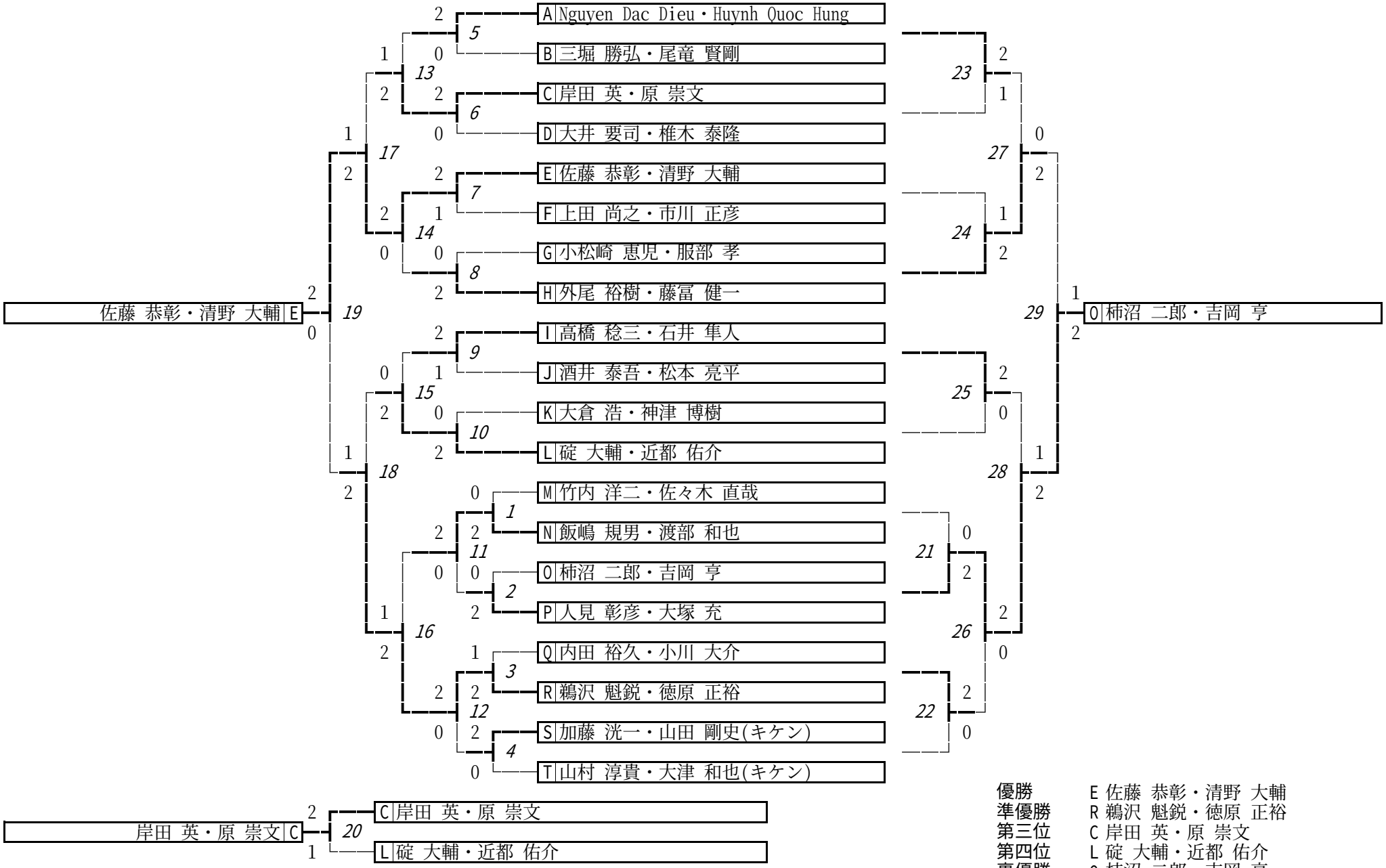

優勝	E 佐藤 恭彰・清野 大輔
準優勝	R 鵜沢 魁鋭・徳原 正裕
第三位	C 岸田 英・原 崇文
第四位	L 碇 大輔・近都 佑介
裏優勝	O 柿沼 二郎・吉岡 亨