女子２部２

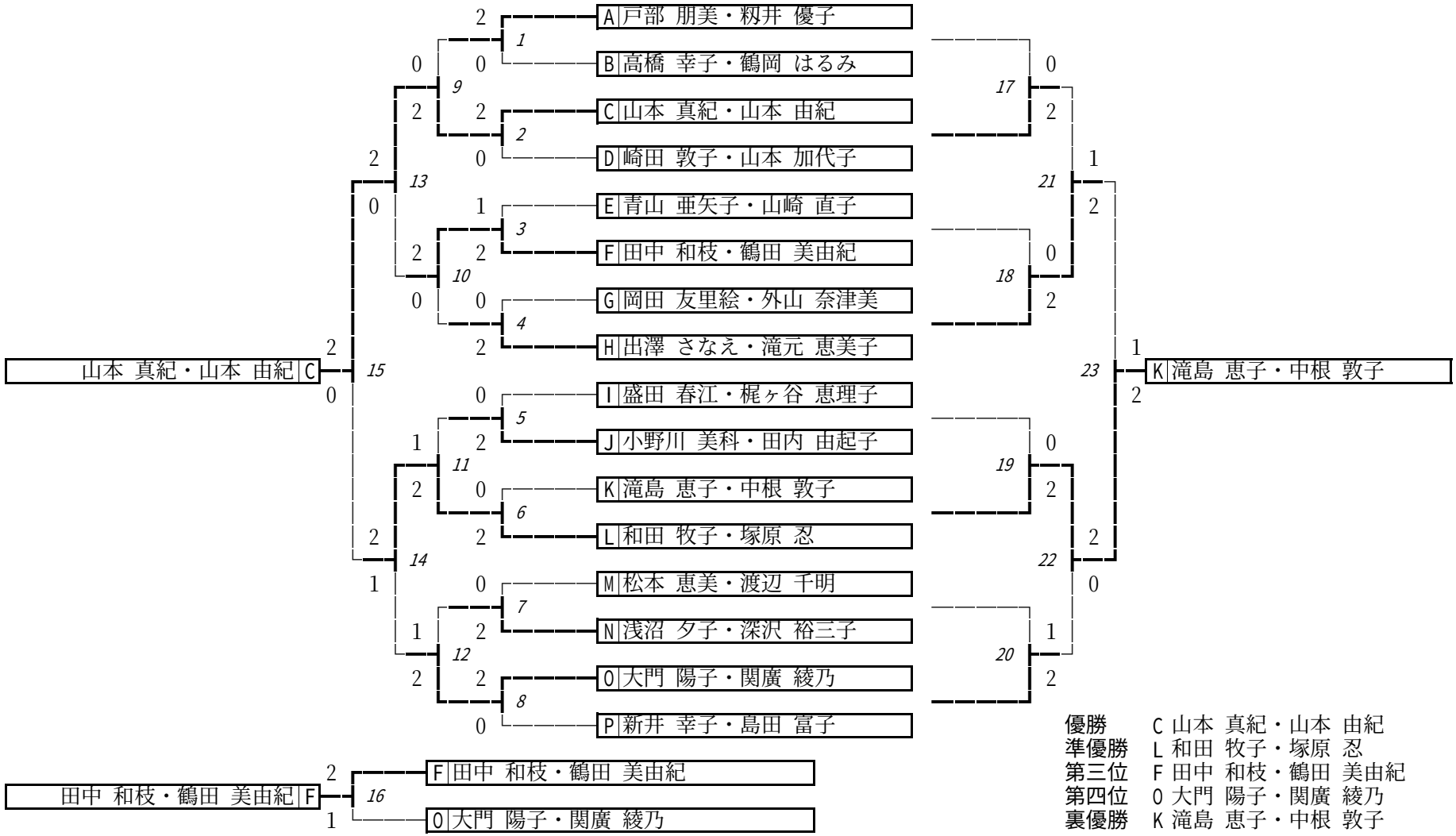

優勝　C 山本 真紀・山本 由紀
準優勝　L 和田 牧子・塚原 忍
第三位　F 田中 和枝・鶴田 美由紀
第四位　O 大門 陽子・関廣 綾乃
裏優勝　K 滝島 恵子・中根 敦子